RE-USE Deckenvlies

Das RE-USE Deckenvlies ist ein verstärktes Deckenvlies, dass mit der neuesten Fasertechnologie ausgestattet ist. Dieses Deckenvlies bietet eine einfache Möglichkeit der Erneuerung für Ihre in die Jahre gekommene Decke. Das Vlies wird ohne Staub oder Schmutz direkt unter die vorhandene Deckenplatte verlegt.

VORTEILE

Leichtgewicht
Leicht zu tragen und einfacher Transport

Weniger Abfall
Die alten Deckenplatten bleiben bestehen! (bei einer Decke von 100 qm ca. 300 kg weniger Abfall)

Hervorragendes Aussehen
Top Optik einer neuen weißen und schönen Decke zu einem Bruchteil der Kosten

Kein Schmutz und Staub

Akustik bleibt erhalten
Kein Verlust der akustischen Eigenschaften der Original-Deckenplatten

Kein verändertes Brandverhalten
Keine Veränderung des Brandverhaltens der Original-Deckenplatten.

EINSATZ

Wird für Systemdecken eingesetzt (nur geeignet für Einlegemontage)

VERFÜGBARKEIT

Re-Use Vlies ist in folgenden Abmessungen zu bekommen:
625 x 625 mm und 1250 x 625 mm

VERPACKUNG

Das RE-USE Deckenvlies wird in einer Dose mit 46 Platten (16,56 qm) und nur per Dosen geliefert.

LAGERUNG

Das RE- USE VLIES trocken und kühl auf bewahren bei 5° - 30° Celsius. Das Produkt ist nicht wasserbeständig und die Luftfeuchtigkeit darf nicht höher als 80% sein.

RE-USE Deckenvlies

TECHNISCHE SPEZIFIKATION

	Spezifikation nominal	Toleranz	
		Nach unten	Nach oben
Stärke	1.0 mm	0.9 mm	1.1 mm
Luftporosität	350 l/m²/s	150 l/m²/s	550 l/m²/s
Gewicht	300 g/m²	280 g/m²	320 g/m²
Lichtreflektion	-	> 86%	-
Weißgrad	94.5	-	-

Brandverhalten

Reaktion bei Brand: A2-s1, d0 conform
EN 13501-1 bei 625 x 625 mm

ABSORPTIONSKOEFFIZIENTEN (ASTM C423)

Armstrong Optima Deckenplatte mit RE-USE Deckenvlies

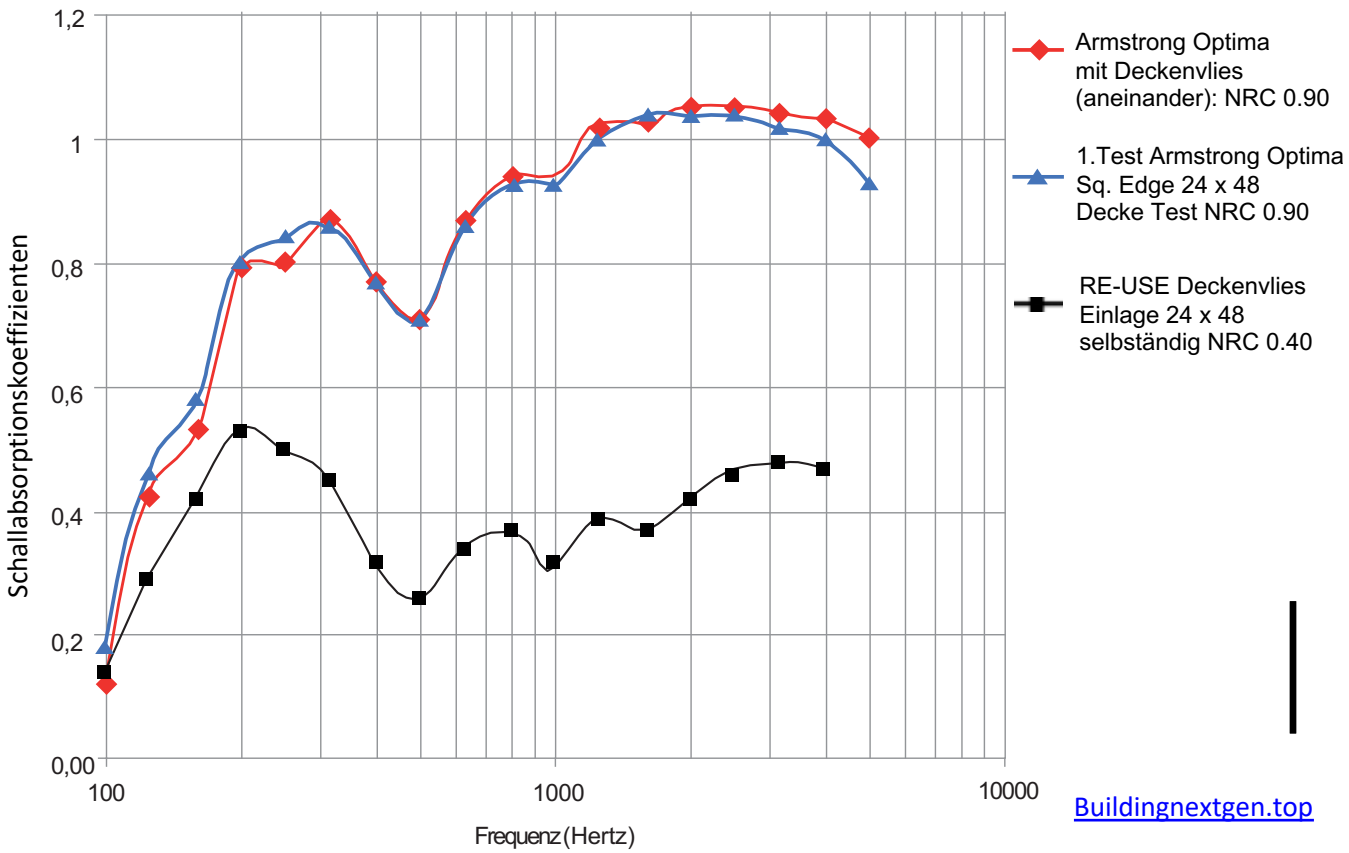

Buildingnextgen.top

RE-USE Deckenvlies

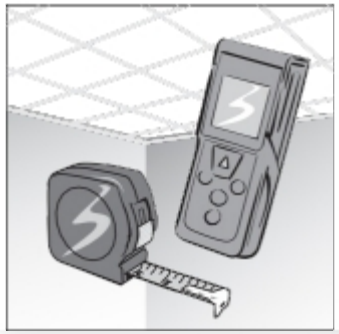

Aufmessen des Raumes und Bestimmen der Menge

Reinigen der vorhandenen Systemdeckenprofile mit Obimex „Afbouwreiniger 2.0“ vor der Installation *

Beim Installieren Handschuhe tragen, um die Deckenplatten sauber zu halten

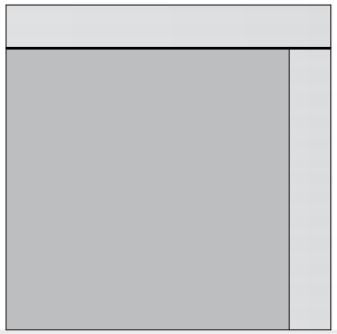

Vor Beginn darauf achten, in welche Richtung die Oberfläche des Vlieses läuft. Dies ist markiert mit kleinen Löchern am Rand der Platte.

Die vorhandene Deckenplatte leicht anheben

Das Re-Use Deckenvlies mit der richtigen Seite direkt unter die vorhandene Platte positionieren **

Die vorhandene Platte absenken, sodass die Platte wie auch das Vlies im Deckensystem liegen, für einen neuen frischen Look.

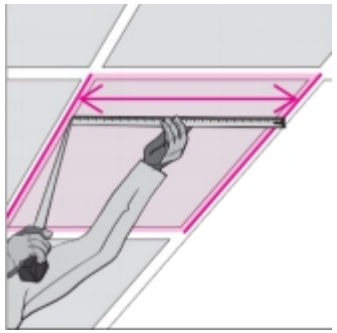

Bei Platten am Raumrand mit abweichenden Maßen werden Länge und Breite gemessen und plus 10 mm berechnet.

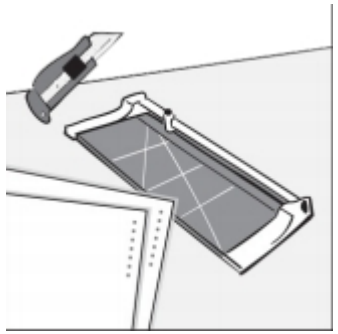

Sauberes Zuschneiden der Passplatten mit einem scharfen Messer oder Papierschneider, es können bis zu zwei Platten gleichzeitig geschnitten werden

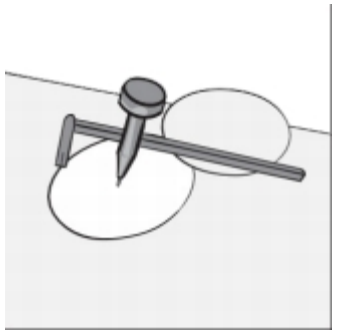

Für Beleuchtung, Belüftung oder Sprinkler das richtige Maß aus der Platte schneiden

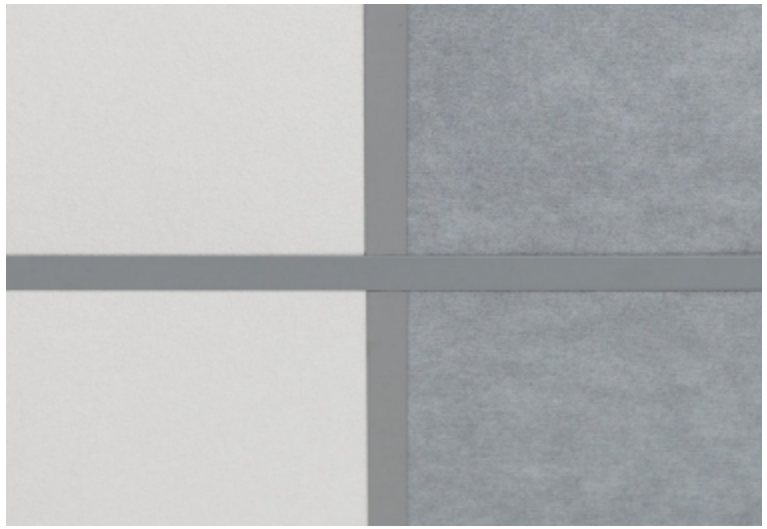

* Wenn die Reinigung nicht erfolgreich ist, können Sie sich immer noch an einen Maler vor Ort wenden.
** Bei den Maßen 625 x 1225 mm sollten sowohl die Platte als auch das Deckenvlies vorab leicht mit Reno-Kleber behandelt werden, um ein Durchhängen zu verhindern.